CD - 2100

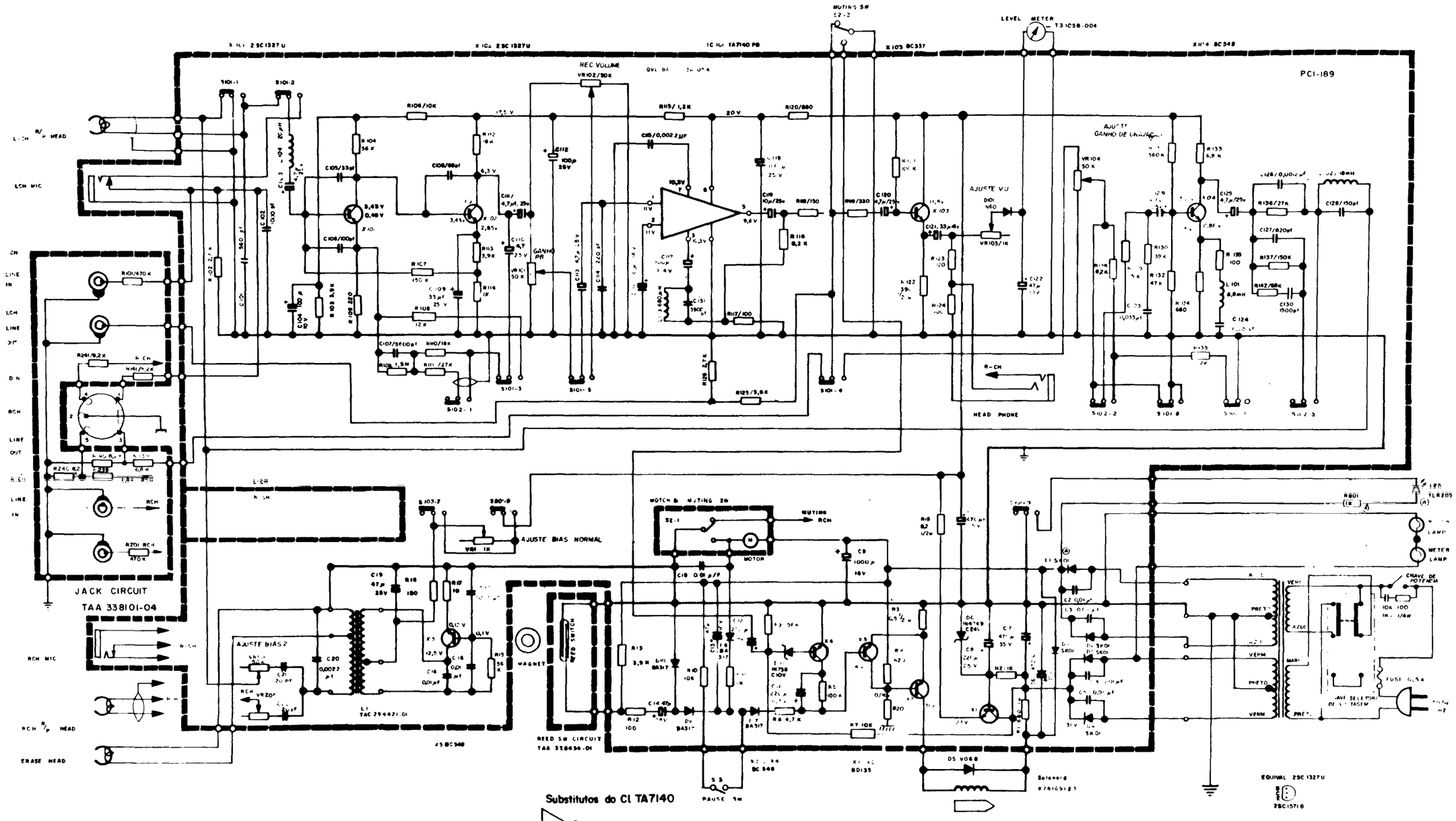

Substitutos do CI TA7140

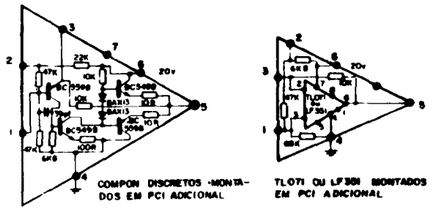

S101-1 ~ 9 201~1 ~ 9 REC/PB CHAVE NA POSIÇÃO (PB)
S102-1 ~ 3 202~1 ~ 3 EQUALIZAÇÃO CHAVE NA POSIÇÃO (NORMAL)
S103-1~2, 203~1 ~ 2 BIAS CHAVE NA POSIÇÃO (NORMAL)
S POWER CHAVE NA POSIÇÃO (OFF)
S2-1 MOTOR & MUTING CHAVE NA POSIÇÃO (MOTOR OFF, MUTING ON)
S2-2 MUTING CHAVE NA POSIÇÃO (MUTING ON)
S3- PAUSE CHAVE NA POSIÇÃO (MUTING OFF)

C/R NÃO USADOS R 128 226 R8 R14
CHAVES NÃO USADAS S101-4, 201-4
S101-7, 201-7
S101-8, 201-8